Machine Translated by Google

Meaningful Innovation

WEEE Number: 80133970

HASZNÁLATI UTASÍTÁS
LED HIGHBAY

02 YEAR WARRANTY* IP65 RATING 120 LUMENS/W

MŰSZAKI ADATOK

MODEL	SKU	WATTS	LUMENS @SZÉLES KÚP	GERENDA SZÖG	CRI	DF	BIZTONSÁG OSZTÁLY	MŰKÖDÉSI HŐMÉRSÉKLETTARTÁLY	ÉLET [ÓRÁK]	DIMENZIÓ	BEMENETI TELJESÍTMÉNY	NW (KGS)	MAX BEÉPÍTÉSI MAGASSÁG
VT-92100	7808,7809	100W	10200LM	110°	>70	>0,9	I. osztály	-20°-tól +45°C-ig	25 000	230x88mm	AC: 175-265V, 50/60Hz	1,11	<5M
VT-92150	7810,7811	150W	15300LM	110°	>70	>0,9	I. osztály	-20°C és +45°C között	25 000	260x88mm	AC: 175-265V, 50/60Hz	1.45	<5M
VT-92200	7812,7813	200W	20400LM	110°	>70	>0,9	I. osztály	-20°C és +45°C között	25 000	310x88mm	AC: 175-265V, 50/60Hz	2.17	<5M

BEVEZETÉS ÉS GARANCIA

Köszönjük, hogy a V-TAC terméket választotta és vásárolta. A V-TAC a legjobb szolgálatot teszi Önnek. Kérjük, a telepítés megkezdése előtt figyelmesen olvassa el ezeket az utasításokat, és tartsa kéznél ezt a kézikönyvet későbbi hivatkozás céljából. Ha további kérdése van, forduljon kereskedőnkhoz vagy helyi eladóhoz, akitől a terméket vásárolta. Képzettek és készek a legjobb szolgálatra. A garancia a vásárlástól számított 2 évig érvényes. A jótállás nem vonatkozik a helytelen beszerelésből vagy rendellenes kopásból eredő károkra. A cég nem vállal garanciát a termék helytelen eltávolításából és beszereléséből eredő felületi sérülésekre. A termékek napi 10-12 órás működésre alkalmasak. A termék napi 24 órájában történő használata a garancia érvényét veszti. Ez a termék csak gyártási hibákra vonatkozik.

FIGYELEM

• Kérjük, a telepítés megkezdése előtt kapcsolja ki a készüléket. • A beszerelést szakképzett villanyszerelőnek kell elvégeznie.
• Ennek a lámpatestnek a fényforrása nem cserélhető, amikor a fényforrás eléri élettartama végét, az egész lámpatestet ki kell cserélni. • Ha a lámpatest külső flexibilis kábele vagy vezetéke megsérül, azt a veszély elkerülése érdekében kizárólag a gyártónak vagy szervizképviseletének, vagy hasonló képzettségű személynek cserélheti ki.
• Biztosítani kell a megfelelő földelést a telepítés során.
• Sorkapocs nem tartozék. • Vízálló kábeltömlővel kell csatlakoztatni.
• Cserélje ki a repedt védőpajzsot.
• Minimális távolság megvilágított tárgyaktól 1 m.

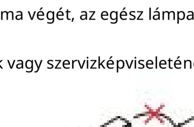

Nem cserélhető vezérlőegység

Nem cserélhető fényforrás

Vigyázat, áramütés veszélye.

Ez a jelölés azt jelzi, hogy ezt a terméket nem szabad más háztartási hulladékkal együtt kidobni.

RoHS CE UK CA

TELEPÍTÉSI DIAGRAM

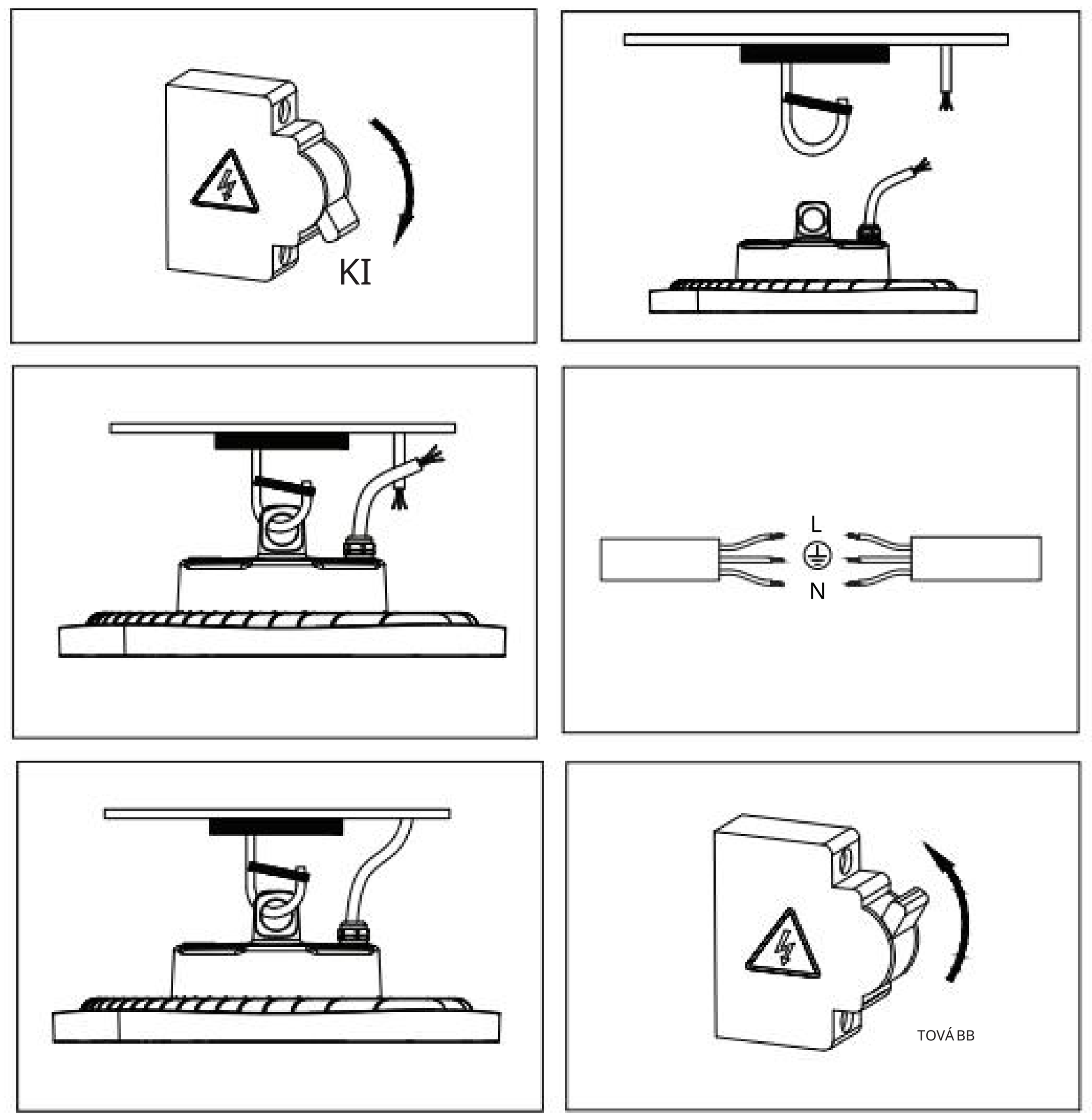

TELEPÍTÉSI UTASÍTÁS

1. lépés: Kapcsolja KI az áramellátást
2. lépés: Akassza fel a lámpát egy kampóra
3. lépés: Csatlakoztassa az L, N és vezetékeket
4. lépés: Kapcsolja BE a tápellátást és tesztelje

[DE] EINFÜHRUNG UND GEBRAUCHSANWEISUNG
Wir danken Ihnen, dass Sie ein V-TAC ausgesucht und gekauft haben. V-TAC wird Ihnen die besten Dienste erweisen. Lesen Sie, bitte, diese Gebrauchsanweisung vor der Montage aufmerksam durch und halten Sie sie für Auskünfte in der Zukunft parat. Sollten Sie weitere Fragen haben, kontaktieren Sie, bitte, unseren lokalen Händler oderVerkäufer, von dem Sie das Produkt gekauft haben. Sie sind ausgebildet und bereit Sie auf die bestmögliche Art und Weise zu unterstützen. Die Gewährleistungsfrist beträgt 2 Jahre ab dem Kaufdatum. Die Gewährleistung bezieht sich nicht auf Schäden, die durch unsachgemäße Montage oder ungewöhnliche Abnutzung und Verschleiß verursacht worden sind. Das Unternehmen gewährt keine Garantie für durch unsachgemäßen Produktabbau oder unsach gemäße Montage entstandene Schäden an jeglichen Oberflächen. Die Produkte sind für eine Nutzung von bis zu 10-12 Stunden täglich geeignet. Eine tägliche, 24-stündige Nutzung schließt die Gewährleistung aus. Diese Gewährleistung gilt nur für Herstellungsmängel.

ACHTUNG:
• Bitte schalten Sie die Stromversorgung aus und lesen Sie diese Anleitung, bevor Sie mit der Installation beginnen.
• Telepítési nur von Elektrofachkräften
• Die Lichtquelle dieser Leuchte ist nicht austauschbar. Wenn die Lebensdauer der Lichtquelle abgelaufen ist, muss die gesamte Leuchte ausgetauscht werden.

• Wenn das externe rugalmas Kabel oder Kabel dieser Leuchte beschädigt ist, darf es ausschließlich vom Hersteller oder seinem Service mitarbeiter oder einer ähnlich qualifizierten Person ersetzt werden, um eine Gefahr zu vermeiden.
• Während der gesamten Installation muß eine ordnungsgemäße Erdung gewährleistet sein.
• Klemmenblock nicht enthalten.
• Mit wasserdichtem Kabelschlauch verbinden.
• Ersetzen Sie alle rissigen Schutzabdeckungen.
• Mindestabstand zu beleuchteten Objekten 1 m.

INSTALLATIONSANWEISUNG:
Schritt 1: Schalten Sie den Strom aus.
Schritt 2: Hängen Sie die Lampe an den Haken
Schritt 3: Verbinden L, N und Schritt 4:
Stellen Sie den Netzschalter auf "ON" und führen Sie einen Test durch.

WICHTIGE HINWEISE:
• Elektro- und Elektronikgeräte, die zu Abfall geworden sind, werden als Altgeräte bezeichnet. Altgeräte dürfen nicht mit anderem Hausmüll entsorgt werden.

• Besitzer von Altgeräten am Ende der Nutzungsdauer müssen das Gerät bei den von den öffentlichen Entsorgungsträgern oder Händlern eingerichteten Sammelstellen zurückgeben. Diese Rücksendung ist für Sie mit keinen Kosten verbunden.
• Besitzer von Altgeräten sind verpflichtet, Lampen vor der Rückgabe zerstörungsfrei aus dem Altgerät zu entfernen.

• Das Symbol „Gekreuzte Mülltonnen“ weist darauf hin, dass dieses Produkt nicht mit dem anderen Hausmüll entsorgt werden darf und am Ende seiner Lebensdauer vom unsortierten Hausmüll getrennt gesammelt werden muss.
• Bei der Entsorgung von Elektrogeräten auf Deponien oder Halden können Schadstoffe ins Grundwasser gelangen und in die Nahrungskette gelangen und Ihre Gesundheit und Ihr Wohlbefinden schädigen.
• Unter folgendem Link gelangen Sie zum Online-Verzeichnis der Sammel- und Rückgabestellen: https://www.ear-sys tem.de/ear-verzeichnis/sammel-und-ruecknahmestellen

[BG] ВЪВЕДЕНИЕ И ГАРАНЦИЯ
Благодарим ви, че избрахте и закупихте продукт на Ви-Тек (V-TAC). Ви-Тек (V-TAC) ще ви послужи по най-добрия възможен начин. Моля прочетете тези инструкции внимателно преди инсталация и съхранявайте ръководството за бъдещи. Ако имате други въпроси, моля свържете се с нашия дилър или с местния търговец, от който ступулза. Те са обучени и са готови да ви послужат по най-добрия начин. Гаранцията е валидна за период от 2 години след датата на закупуване. Гаранцията не се прилага по отношение на щети, причинени поради неправилен монтаж или необичайно и. Дружеството не предоставя гаранция срещу щети по каквато и да е повърхност поради неправилното отстраня повърхност поради неправилното отстраня Продуктите са подходящи за 10-12 часа експлоатация на ден. Експлоатацията на продукт в продължение на 24 часа води до обезсилване на гаранцията. Гаранцията за този продукт се дава само за производствени дефекти.

ВНИМАНИЕ:
• Моля прочетете настоящите инструкции и изключете захранването, преди да започнете монтажа.
• Инсталация само от сертифициран електротехник
• Светлинният източник на това осветително тяло не е сменяем; когато той достигне края на експлоатационния си срок, трябва да се смени цялото осветително тяло.

• Ако външният гъвкав кабел или кабел на този осветител е повреден, той трябва да бъде заменен изотде заменен изотделю заменен изояклю и неговия сервизен агент или подобно квалифицирано лице, за да се избегне опасност.
• По време на инсталацията трябва да бъде гарантирано надлежно заземяване.
• Клемният блок не е включен.
• Да се свързва с водоустойчив кабелен маркуч.
• Сменяйте напуканите предпазители, ако има такива.
• Минимално разстояние от осветявани предмети 1m.

ИНСТРУКЦИИ ЗА ИНСТАЛАЦИЯ:
Стъпка 1: Изключете захранването.
Стъпка 2: Окачете лампата на кука.
Стъпка 3: Свържете L, N и проводни
Стъпка 4: Поставете ключа за захранване в позиция „Включено” (ON) ипроведете изпитване.

[IT] INTRODUZIONE E GARANZIA
Grazie per aver scelto e acquistato il prodotto della V-TAC. La V-TAC Le servirà nel miglior modo possibile. Si prega di leggere attentam ente queste istruzioni prima di iniziare l'installazione e di conservare questo manuale a portata di mano per riferimenti futuri. In caso di qualunque altra domanda si prega di contattare il nostro rivenditore o il distributore locale da chi è stato acquistato il prodotto. Loro sono addestrati e pronti a servirla nel millior modo possibile. La garanzia érvényes 2 éven keresztül az acquisto adatokkal. La garanzia non si applica ai danni provokati dall'installazione errata o dall'usura anomala. L'azienda non fornisce alcuna garanzia per danni a qualsiasi superficie a causa della rimozione e dell'installazione errata del prodotto. 10-12 napi funkciót produkálok. L'utilizzo del prodotto per 24 ore al giorno annulla la garanzia. A garanzia di questo prodotto érvényes gyártási különbségek.

FIGYELEM
• Spegnere l'elettricità prima di iniziare!
• Installazione soltanto da parte di un elettricista certificato • La sorgente luminosa di questo apparecchio di illuminazione non è sostituibile, quando la sorgente luminosa raggiunge la fine della sua vita utile l'intero apparecchio de itoessere illuminazione.
• Se il cavo flessibile esterno o il cavo di questo apparecchio di illuminazione è danneggiato, deve essere sostituito esclusivamente dal produttore o dal suo agente di servizio o da una persona qualificata simile al fine di evitare.
• Durante l'installazione, deve essere garantita una messa a terra adeguata.
• Morsettiera non inclusa.
• Da collegare con tubo cavo impermeabile.
• Sostituire l'eventuale schermo protettivo rotto.
• Távolság minimum 1 m.

ISTRUZIONI DI INSTALLAZIONE:
Passo 1: Spegnere l'alimentazione.
Passo 2: Appendire la lampada ad un gancio.
Passo 3: Collegare i conduttori di L, N e .
Passo 4: Accendere la corrente e testare.

[HU] BEVEZETÉS ÉS GARANCIA
Köszönjük, hogy választotta és megvásárolta a V-TAC terméket. V-TAC nyújtja Önnek a legjobb szolgáltatást. Kérem, a szerelés előtt figyelmesen olvassa el ezeket az utasításokat és óvja ezt a kézikönyvet későbbi használatra. Ha további kérdései vannak, kérjük, forduljon forgalmazójához vagy helyi eladójához, akitől megvásárolta a terméket. Ők képzettek és készek a legjobb szolgálatra. A jótállás a vásárlás napjától számítva 2 évig érvényes. A garancia nem vonatkozik a helytelen szerelés vagy az abnormális kopás okozta károkra. A cég nem vállal semmilyen garanciát a felület sérüléséért, a termék helytelen eltávolításáért és szereléséért. A termékek 10-12 órás napi üzemeltetésre alkalmasak. A termék napi 24 órás felhasználása érvénytelenítí a garanciát. Ez a termék garanciája csak a gyártási hibákra vonatkozik.

FIGYELEM
• Kérem, a szerelés megkezdése előtt kapcsolja ki az áramellátást és olvassa el ezt az útmutatót.
• Csak szakképzett villanyszerelő szerelheti fel.
• Ennek a lámpatestnek a fényforrása nem cserélhető ki, amikor a fényforrás eléri az élettartamát, az egész lámpatestet ki kell cserélni.
• Ha ennek a lámpatestnek a külső hajlékony kábele vagy zsinórja megsérül, a veszély elkerülése érdekében kizárólag a gyártó, szervizképviselője vagy hasonló képesítéssel rendelkező személy cserélheti ki.
• A szerel;s során kell a megfelelő földelést.
• A sorkapcsot nem tartalmazza.
• Vízálló kábeltömlővel kell csatlakoztatni.
• Cserélje ki a repedt védőpajzsot
• Minimális távolság a megvilágított tárgyaktól 1m.

FELSZERELÉSI ÚTMUTATÓ
1. lépés: Kapcsolja ki a tápellátást.
2. lépés: Akassza fel a lámpát a kampóra 3. lépés: Csatlakoztassa a L, N és vezetékeket
4. lépés: Kapcsolja be az áramot és a tesztelje.

[ES] INTRODUCCIÓN Y GARANTÍA
Le agradecemos que ha elegido y adquirido la V-TAC. V-TAC le servirá del mejor modo posible. Pedimos que antes de comenzar la instalación lea atentamente las presentes instrucciones y las guarde en un lugar adecuado para consultas próximas. En caso de dudas o preguntas, pongase, por favor, en contacto con el representante o suministrador más cercano de quien ha comprado el producto. Él será debidamente instruido y dispuesto para atenderle de la mejor manera posible. La garantía tendrá una duración de 2 años, contados a partir de la fecha de la compra. La garantía no será aplicable a daños ocasionados por instalación incorrecta o gasto inhabitual. La empresa no otorgará garantía para daños de superficies de cualquier tipo generados por su eliminación e instalación incorrectas. Los productos tendrán explotación adecuada durante unas 10-12 horas diarias. La explotación de 24 horas diarias llevará a la anulación de la garantía. La garantía cubrirá solo defectos de producción de fábrica.

CUIDADO
• Apague la alimentación y lea estas instrucciones antes de empezar la instalación.
• Egyedül történő telepítés elektromos tanúsítvánnyal.
• La fuente de luz de esta iluminación no es intercambiable; Cuando llega al final de su vida útil, se debe reemplazar toda la iluminación.

• Si el cable flexibilis externo o el cordón de esta luminaria está dañado, deberá ser reemplazado exclusivamente por el fabricante o su agente de servicio o una persona calificada hasonló para evitar un peligro.
• Se debe garantizar una conexión a tierra adecuada durante la instalación.
• Bloque de terminales no incluido.
• Ser conectado con manguera de kábel áthatolhatatlan.
• Reemplace los protectores grietados, si los hay.
• Distancia mínima de objetos iluminados 1 m.

INSTRUCCIONES DE INSTALACIÓN:
1. lépés: Desconecte la corriente.
2. szakasz: Cuelge la lámpara en un gancho.
Paso 3: Conecte los cables de L, N y Paso 4:
Encienda la potencia y pruebe

[FR] BEVEZETÉS ÉS GARANCIA
Merci d'avoir choisi et acheté un produit à V-TAC. V-TAC vous offfrira le legjobb. Veuillez lire attentivement ces instrukcija avant de commencer l'installation et conservez ce manuel à portée de main pour référence ultérieure. Si vous avez d'autres kérdéseket, veuillez contacter notre spreadur ou le fournisseur local auprès duquel vous avez acheté le produit. Ils sont formés et prêts à vous servir au mieux. La garantie est valable pour une periode de 2 ans à compter de la date d'achat. La garantie ne s'applique pas à des dommages causés par une installation incorrecte ou une usure anormale. La société ne donne aucune garantie pour des dommages causés à une surface en raison d'un enlèvement et d'une install incorrects du produit. Les produits sont convenables 10-12 heures une exploitation quotidienne. A termék medál felhasználása 24 heures par jour annnule la garantie. Ce produit est couvert par une garantie pour des défauts de fabrication seulement.

FIGYELEM:
• Veuillez mettre hors tension et lire ces instructions avant de commencer l'installation.
• Telepítés par electricien certifié
• La source lumineuse de ce luminaire n'est pas remplaçable, lorsque la source lumineuse atteint sa fin de vie, le luminaire entier doit être remplacé.

• Si le câble ou le cordon flexterne de ce luminaire est endommagé, il doit être remplacé exkluzív par le fabricant ou son agent de service ou une personne qualifiée similare afin d'éviter un veszély.
• Une mise à terre appropriée doit être assurée au cours de l'installation.
• Bornier non inclus.
• À csatlakozó avec un tuyau de cable etanche.
• Remplacez toute plaque de protection fissurée.
• Minimális távolság 1 m.

TELEPÍTÉSI UTASÍTÁS:
1. szakasz: Coupez l'alimentation électrique.
2. szakasz: Accrochez la lampe sur le crochet.
3. szakasz: Connectez les fils sous L, N et 4. szakasz:
Allumez l'interrupteur et testez.

[HR] UVOD I JAMSTVO
Hvala vam, što ste odabrali i kupili tvrtke Vi-Tek (V-TAC). Vi-Tek (V-TAC) će vam poslužiti na najbolji moguć in. Molimo, pažljivo proč itajte ove upute prije instalacije i spremite upute za buduć u uporabu. Ako imate dodatnih pitanja, molimo obratite se našempro davač u ili lokalnom trgovcu gdje ste kupili ovaj proizvod. Oni su osposobljeni i spremni vam pomognu na najbolji nač in. Jamstvo za ovaj proizvod vrijedi za razdoblje od 2 godine, rač unajuć i od dana kupnje. Jamstvo se ne odnosi na štetu, nastalu nepravilnom ugradnjom ili neuobič ajenim habanjem. Tvrtka ne jamč i za štete koje nastanu po bilo kojoj površini proizvoda, zbog nepravilne demontaže odnosno i ugradnje proizvoda. Ovi proizvodi su prikladni za 10-12 sati rada dnevno. Uporaba proizvod 24 sata dnevno č ini ovo jamstvo nevažeć e. Jamstvo za ovaj proizvod dano je samo za nedostatke koji su nastali samo tijekom njegove proizvodnje.

OPREZ
• Molimo proč itajte ove upute i isključ ite napajanje prije poč etka ugradnje.
• Ugradnju može obaviti samo struč ni električ ar
• Svjetlosno tijelo ove svjetiljke nije zamjenjiv. Kada svjetlosno tijelo dođ e do kraja života, treba zamijeniti cijelu svjetiljku.
• Ako su vanjski fleksibilni kabel ili kabel ovog svjetiljke ošteć eni, proizvođ ač ili njegov serviser ili slič na kvalificirana osoba zamijenit ć e ga isključ ivo kako bi se izbjegla opasnost.
• Tijekom ugradnje morate osigurati odgovarajuć e uzemljenje.
• Priključ ni blok nije uključ en.
• Za spajanje s vodonepropusnim crijevom za kabel.
• Zamijenite napuknute osigurač e, ako ih ima.
• Minimalna udaljenost od osvijetljenih predmeta 1m.

UPUTSTVO ZA MONTAŽU:
Korak 1: Isključ ite napajanje.
Korak 2: Ovjesite svjetiljku na kuku.
Korak 3: Povežite L, N i kabl.
Korak 4: Uključ ite napajanje i testirajte.

[PT] INTRODUÇÃO E GARANTIA
Agradecemos que escolheu e adquiriu o produto da V-TAC. A V-TAC irá servir-lhe da melhor maneira possível. Por favor, leia atentam ente estas instruções antes da instalação e mantenha este manual para referência no futuro. Se tiver outras dúvidas, entre em contacto com o nosso revendedor ou comerciante local de quem adquiriu o produto. Eles são formados e estão prontos para lhe serem úteis da melhor maneira possível. A garantia é válida por um período de 2 anos a partir da data de compra. A garantia não se aplica a danos causados devido a uma instalação incorrecta ou desgaste invulgar. A empresa não dá nenhuma garantia por danos de qualquer superfície devido à inadequada remoção e instalação do produto. Os produtos são apropriados para exploração durante 10-12 horas por dia. A exploração do produto durante 24 horas leva à invalidação da garantia. Este produto tem uma garantia apenas para defeitos de fabricação.

ATENÇÃO
• DESLIGAR a alimentação antes de iniciar!
• A installação só pode ser feita por electricista autorizado. • A fonte de luz desta iluminação não é intercambiável; quando atingir o fim de sua vida útil, toda a luminária deve ser substituída.
• Se o cabo flexível externo ou cabo desta luminária estiver danificado, deve ser substituído exclusivamente pelo fabricante ou seu agente de serviço ou pessoa hasonlómente qualificada, a fim de evitar perigos.
• O aterramento adequado deve ser assegurado durante toda a instalação.
• Bloco de terminais não incluído.
• Para ser conectado com cabo de mangueira à prova d'água.
• Substitua os protetores rachados, se houver.
• Distância mínima de objetos iluminados 1m.

INSTRUÇÕES DE INSTALAÇÃO
Passo 1: Desligue a alimentação.
Passo 2: Pendure a lâmpada num gancho.
Passo 3: Conecte o cabo L, N e Passo 4:
Ponha o interruptor da alimentação na posição Ligado (ON) e faça ensaio.

[PL] WSTĘP I GWARANCJAD
Dzię kujemy za wybór i zakup produktu V-TAC. V-TAC bę dzie Ci służył najlepij. Prosze przeczytać tę instrukcje uważnie przed przystąpieniem do zainstalowania i zachować ją do użytku w przyszłości. Jeśli masz jakieś pytania, proszę skontaktować się z naszym Przedstawicielem lub z dystrybutorem, od którego kupiłeś produkt. Oni sa przeszkoleni i gotowi udzielić Ci pomocy. Gwarancja ważna jest 2 lata od zakupu. Gwarancja nie obejmuje uszkodzeń wynikających z niewłaściwego zainstalowania lub nadzwyczajnego zużycia.
Spółka nie ponosi odpowiedzialności za ewentualne szkody spowodowane na powierzchniach podczas instalacji lub deinstalacji. Łączny czas świecenia opraw w ciągu doby nie może przekroczyć 10-12 godzin, 24-godzinna eksploatacja produktu prowadzi do unieważnienia gwarancji. Gwarancja obejmuje jedynie wady powstałe z przyczyn tkwiących w produkcie.

UWAGA
• WYŁĄCZYĆ zasilanie przed przystąpieniem do instalacji!
• Instalacja powinna być wykonywana wyłącznie przez elektrotechnika posiadającego certyfikat.dado!
• Źródło światła oprawy oświetleniowej nie jest wymienne; po osiągnię ciu końca jego okresu użytkowania należy wymienić całą oprawę świetleniową.

• W przypadku uszkodzenia zewnę trznego przewodu elastycznego lub przewodu tej oprawy, w celu uniknię cia niebezpieczeństwa, może on zostać wymieniony wyłącznie przez producenta lub jego serwię stawegola.
• Podczas całej instalacji należy zapewnić prawidłowe uziemienie.
• Zestaw nie zawiera listwy zaciskowej.
• Do podłączenia wodoodpornym wę żem kablowym.
• Należy wymienić pę knię te bezpieczniki w razie zaistnienia takich.
• Minimalna odległość od oświetlanych obiektów stanowi 1m.

INSTRUKCJA INSTALACJI:
Krok 1: Wyłąć zasilanie.
Krok 2: Zawieś lampę na haku.
Krok 3: Podłącz przewód L, N i Krok 4:
Ustaw kluczyk zasilania w pozycji "włączone" (ON) i przeprowadź badanie.

[EL] ΕΙΣΑΓΩΓΗ - ΕΓΓΥΗΣΗ
További információ Bι-TAK(V-TAC). Η Bι-TAK (V-TAC) θα σας εξυπηρετήσει με τον καλύόϿϿ δτόόρο δτόόρα Παρακαλούμε να διαβάσετε προσεκτικά τις οδηγίες θ πς μας További információ Αν έχετε άλλα ερωτήματα και απορίες, παρακαλούμε εεσύμε ναα ή με τον προμηθευτή μας ή με τον εγχώριο έμπορο απν ίρο από ατε το προϊόν. Αυτοί εκπαιδεύτηκαν κατάλληλα και είναι πρόθυρρα νθυμοι νθυμοι ήσουν με τον καλύτερο τρόπο. Η εγγύηση ισχύει για περίοδο 2 ετών από την ημερομηνορομην Η εγγύηση δεν εφαρμόζεται σε περίπτωση που προκληθο τίας λάθος τοποθέτησης ή ασυνήθιστης φθοράς. Η εταιρεία δεν παρέχει εγγύηση για ζημιές σεοτιεδήτιαδε További információ Τα προϊόντα είναι κατάλληλα για χρήση 10-12 ωρών την ηα. Η χρήση του προϊόντος επί 24 ώρες έχει ως αποτέλεσμν ωρτημα ς εγγύησης. Η εγγύηση του προϊόντος αφορά μόνο τα ελαττώματα γαςς.

ΠΡΟΣΟΧΗ
• ΚΛΕΙΣΤΕ την ηλεκτροδότηση προτού αρχίσετε!
• Τοποθέτηση μόνο από αδειούχο ηλεκτρολόγο.
• Η φωτεινή πηγή αυτού του φωτιστικού δεν είναι εναηλλ. Όταν φτάσει στο τέλος της διάρκειας ζωής του, πρένα ττινει αθεί ολόκληρο το φωτιστικό σώμα.

• Εάν το εξωτερικό εύκαμπτο καλώδιο ή το καλώδιο αυτο ού έχει υποστεί ζημιά, θα αντικατασταθεί αποκλειστκλειστα A προκειμένου να αποφευχθεί ο κίνδυνος.
• Κατά την τοποθέτηση πρέπει να εξασφαλιστεί η δέου η
• Το μπλοκ τερματικού δεν περιλαμβάνεται.
• Για σύνδεση με αδιάβροχο σωλήνα καλωδίου.
• Αντικαταστήστε τις ραγισμένες ασφάλειες, εάν υπάρτιτάρχε
• Ελάχιστη απόσταση από φωτιζόμενα αντικείμενα 1m.

ΟΔΗΓΙΕΣ ΓΙΑ ΤΗΝ ΤΟΠΟΘΕΤΗΣΗ:
Βήμα 1: Διακόψτε την ηλεκτροδότηση.
Βήμα 2: Κρεμάστε το λαμπτήρα σε άγκιστρο.
Βήμα 3: Συνδέστε τα καλώδια L, N και .
Βήμα 4: Τοποθετήστε το κλειδί της ηλεκτροδότησης σέρυσης σ΄ε εί»(ON) και κάντε τεστ.

[RO] INTRODUCERE, GARANŢIA
Vă mulţumim că aţi ales şi v-aţi cumpărat acest produs de V-TAC. V-TAC vă va fi de un mare folos, utilizându-l în modul cel mai potrivit posibil. Vă rugăm să citiţi .aceste instrucţiuni cu atenţie, înainte să începeţi instalarea, şi păstraţi-le pentru că s-ar putea să fie necesar să le recitiţi. Dacă aveţi şi alte întrebări, luaţi legătură cu dealer-ul nostru sau cu comerciantul de la care v-aţi achiziţionat produsul. Aceştia sunt bine instruiţi şi întotdeauna sunt disponibili să vă servească în modul cel mai bun posibil. Garanţia este valabilă pe un termen de 2 ani din data achiziţionării produsului. Garanţia însă nu se aplică cu privire la daunele cauzate de instalare incorectă sau care rezultă din uzura anormală de utilizare. Societatea nu acordă garanţie pentru daune produse pe suprafeţe, indiferent de tipul acestora, care se datorează îndepărtării sau montării incorecte a produsului. Aceste produse sunt potrivite pentru exploatare continuă timp de 10-12 ore pe zi. Exploatarea produsului timp de 24 de ore fără întrerupere, poate duce la pierderea garanţiei. Pentru acest produs, garanţia se acordă numai pentru defecte de fabricaţie.

ATENŢIE
• DECONECTAŢI alimentarea cu energie electrică înainte să începeţi instalarea!
• Instalarea se va realiza numai de către un electrician autorizat. • Sursa de lumină a acestui corp de iluminat nu poate fi înlocuit; când ajunge la sfârşitul duratei de funcţionare, întregul corp de iluminat trebuie înlocuit.

• Dacă cablul sau cablul flexibil extern al acestui corp de iluminat este deteriorat, acesta trebuie înlocuit exclusiv de către producător sau agentul său de service sau de o persoană hasonlóă calificată pentru a evita un pericol. • În timpul instalării, trebuie asigurată o bună legare la pământ.

• Blokkterminál nu este inclus.
• Pentru a fi conectat cu furtun de cablu impermeabil.
• Schimbaţi-i pe protectorii crăpaţi, dacă este cazul.
• Distanţa minimă de la obiecte de iluminat – 1m.

INSTRUCŢIUNI DE INSTALARE:
Pasul 1: Deconectaşi alimentarea electrică;
Pasul 2: Agăţaţi lampa pe un cârlig.
Pasul 3: Conectaţi cablul de L, N és Pasul 4:
Puneţi cheia de contact în poziţia „Conectat” (ON) şi testaţi.

[CZ] ÚVOD A ZÁRUKA
Dě kujeme, že jste si vybrali a koupili výrobek firmy V-TEK (V-TAC). V-TEK (V-TAC) vám nabízí ty nejlepší výrobky. Před zahájením instalace si prosím peč livě přeč tě te tyto pokyny a uschovejte si tento návod pro budoucí použití. Pokud máte další dotazy, obraťte se na našeho prodejce nebo místního obchodního zástupce, od kterého jste výrobek zakoupili. Oni jsou vyškoleni a jsou vám k dispozici pro všechny vaše potřeby. Záruka je platná po dobu 2 let od data zakoupení. Záruka se nevztahuje na škody způsobené nesprávnou instalací nebo atypickým opotřebením. Společ nost neposkytuje záruku na poškození na jakémkoli povrchu kvůli neodbornému odstraně ní a instalaci výrobku. Výrobky jsou vhodné pro 10-12 hodin každodenní využívaní. Používání výrobku bě hem 24 hodin denně ruší platnost záruky. Výrobek má záruku pouze pro výrobní vady.

POZOR
• VYPNĚ TE elektřinu, než zač nete!
• Instalaci smí provést pouze certifikovaný elektrikář
• Svě telný zdroj tohoto svítidla nelze vymě nit, jakmile svě telný zdroj dosáhne svého konce životnosti, mě lo by se vymě nit celé svítidlo.

• Pokud je externí flexibilní kabel nebo kabel tohoto svítidla poškozen, musí být vymě ně n výhradně výrobcem nebo jeho servisním zástupcem nebo podobnou kvalifikovanou se oso p rizikovanou, aby š oso p rizikovanou.
• Po celou dobu instalace musí být zajiště no řádné uzemně ní.
• Svorkovnice není souč ástí dodávky.
• Pro připojení pomocí vodotě sné kabelové hadice.
• Vymě ňte veškerý prasklý ochranný štít.
• Minimální vzdálenost od osvě tlených objektů 1 m.

NÁVOD K INSTALACI:
Krok 1: Vypně te napájení.
Krok 2: Zavě ste lampu na háč ek.
Krok 3: Připojte L, N a vodič e
Krok 4: Zapně te napájení a otestujte

BÁRMILYEN KÉRDÉS/PROBLÉMA ESETÉN A TERMÉKEL KAPCSOLATBAN, KÉRJÜK, KERESS EL VELÜNK A SUPPORT@V-TAC.EU címen.
TOVÁBBI TERMÉKVÁLASZTÉKRA ÉRDEKLŐDJEN, KÉRJÜK KAPCSOLATOT FORGALMAZÓNKHOZ VAGY A KÖZELÉKBEN
KERESKEDELŐNKHEZ. V-TAC EUROPE LTD. BULGÁRIA, PLOVDIV 4000, BUL.L.KARAVELOW 9B